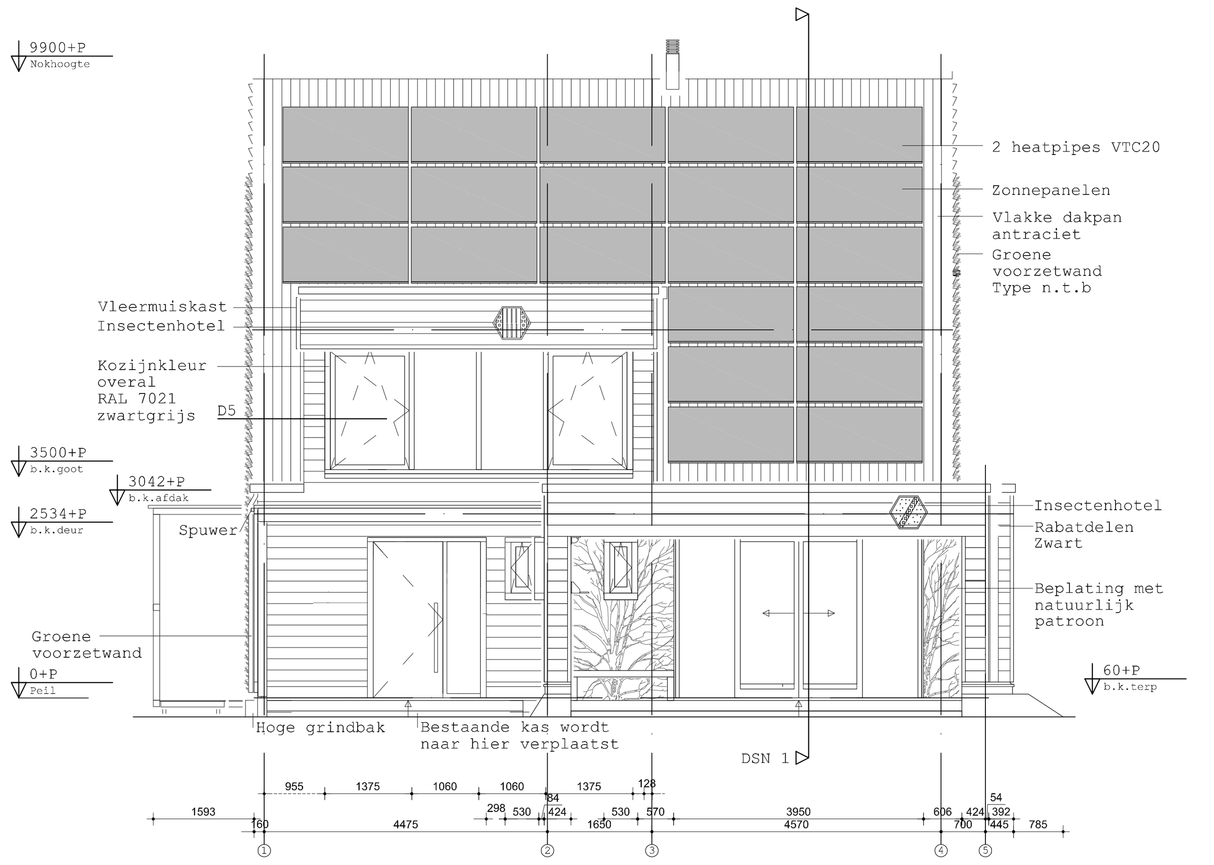

Voorgevel - Zuid

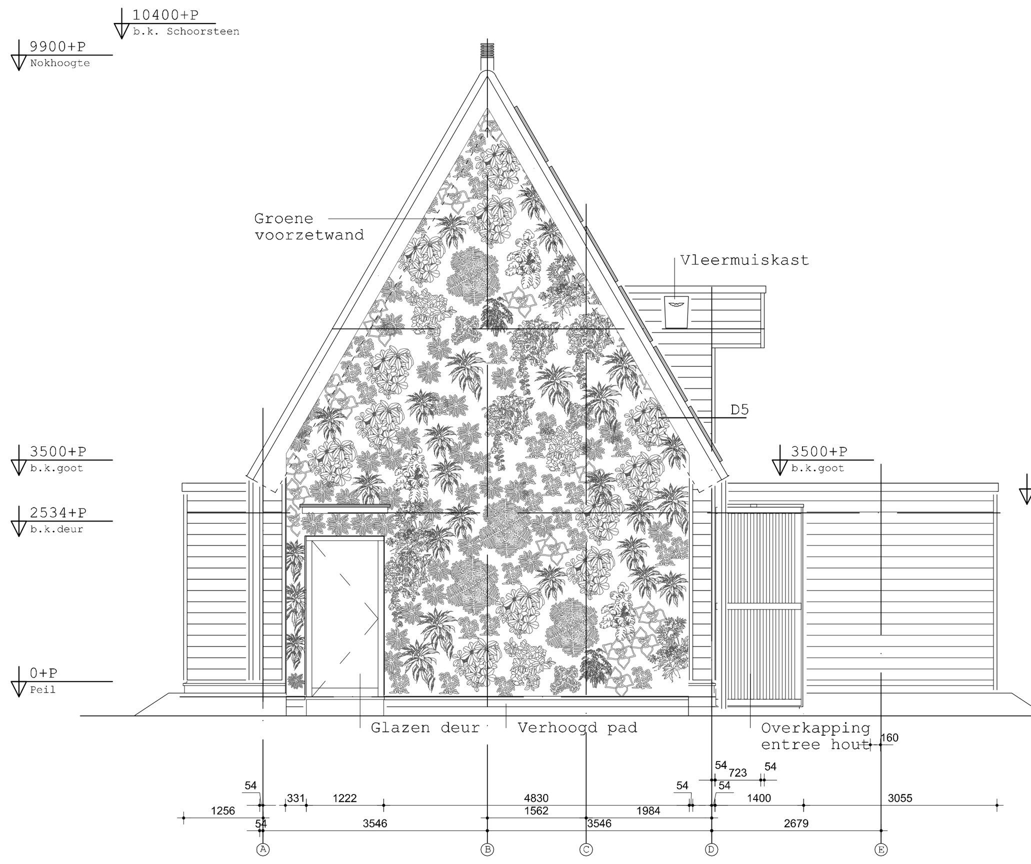

Linker zijgevel - West

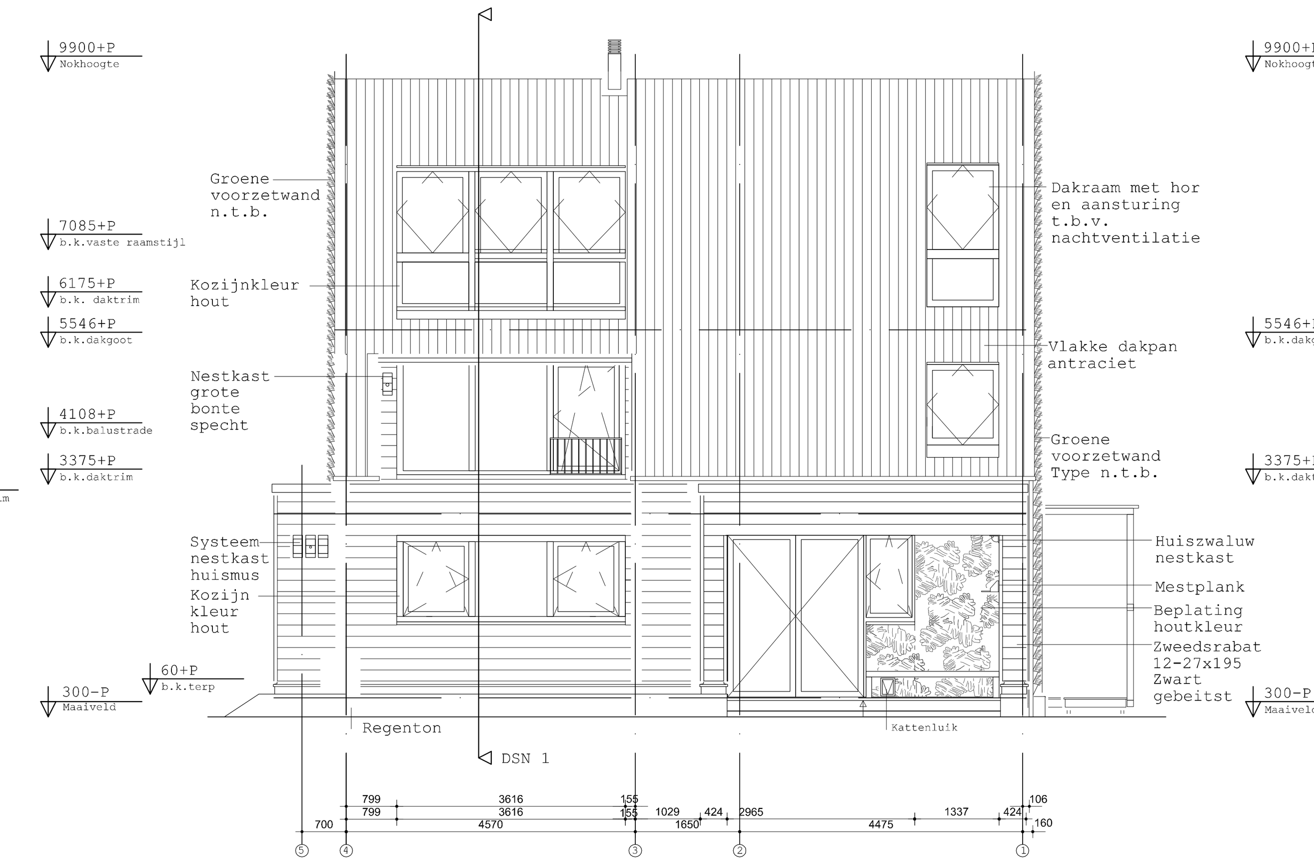

Achtergevel - Noord

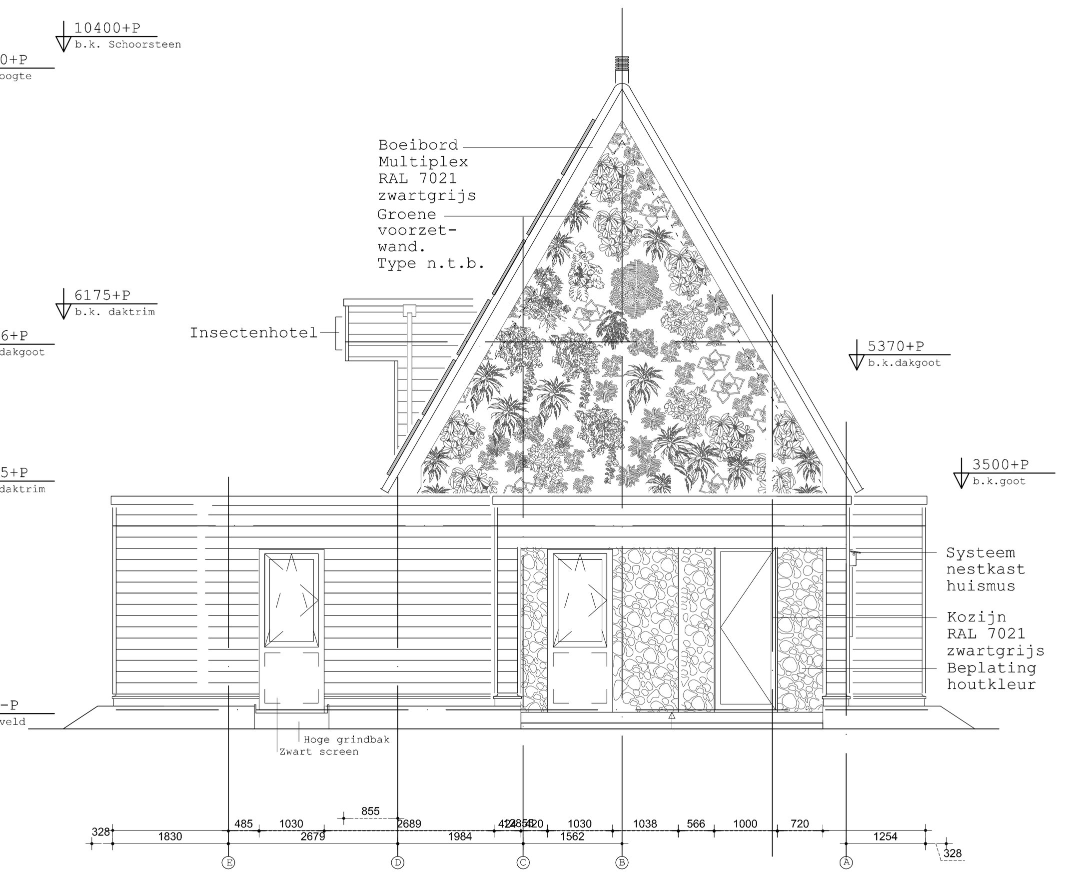

Rechter zijgevel - Oost

Verblijfsgebied/verblijfsruimte	
BG	
Leefkeuken	36m2
Slaapkamer	20m2
1V	
Woonkamer	30m2
Yogaruimte	21m2
2V	
Mediatieruimte	9m2
Totaal	116m2

GBOx55%<VG = 140x55%=77m2<116m2

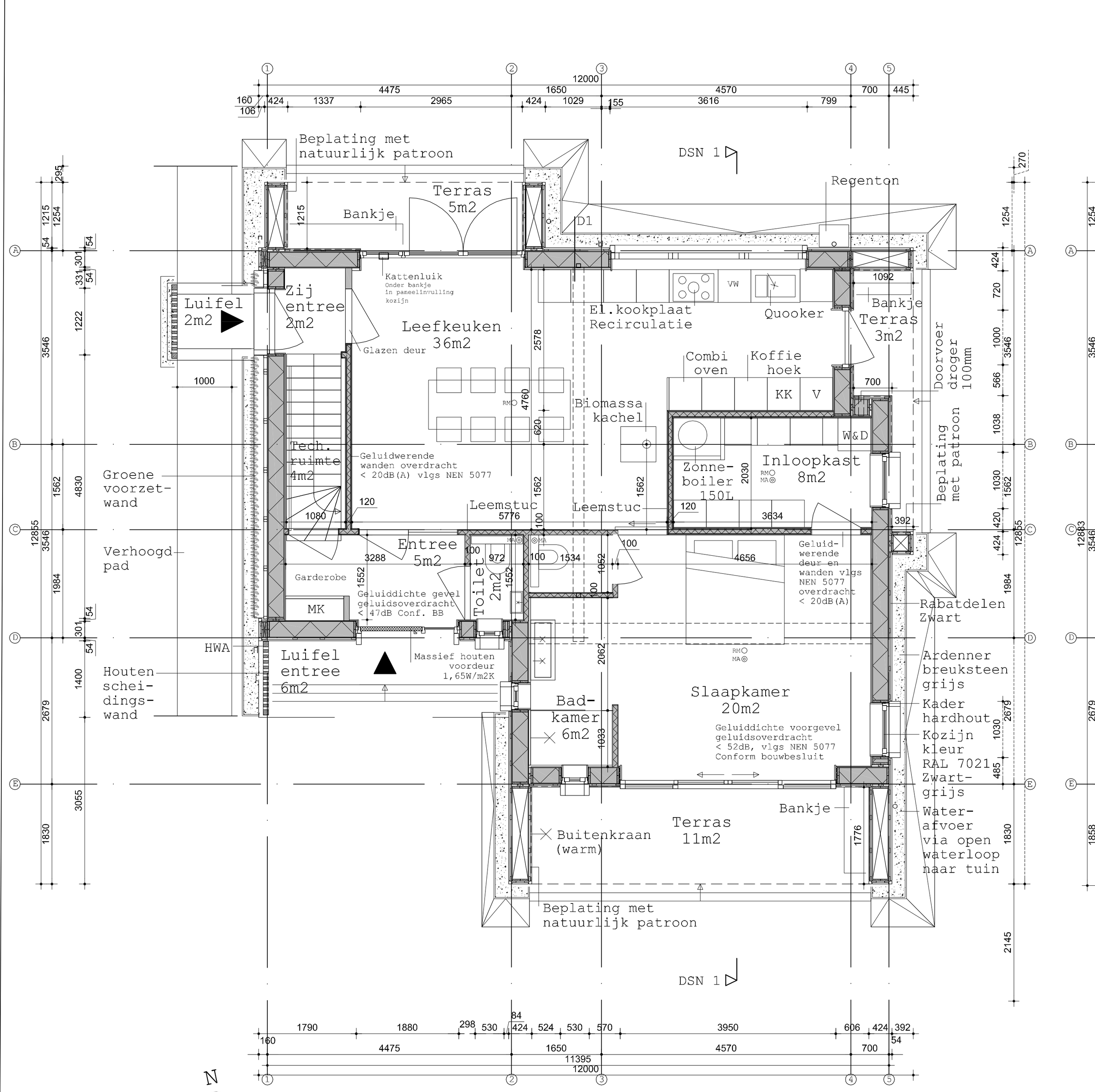

Begane Grond

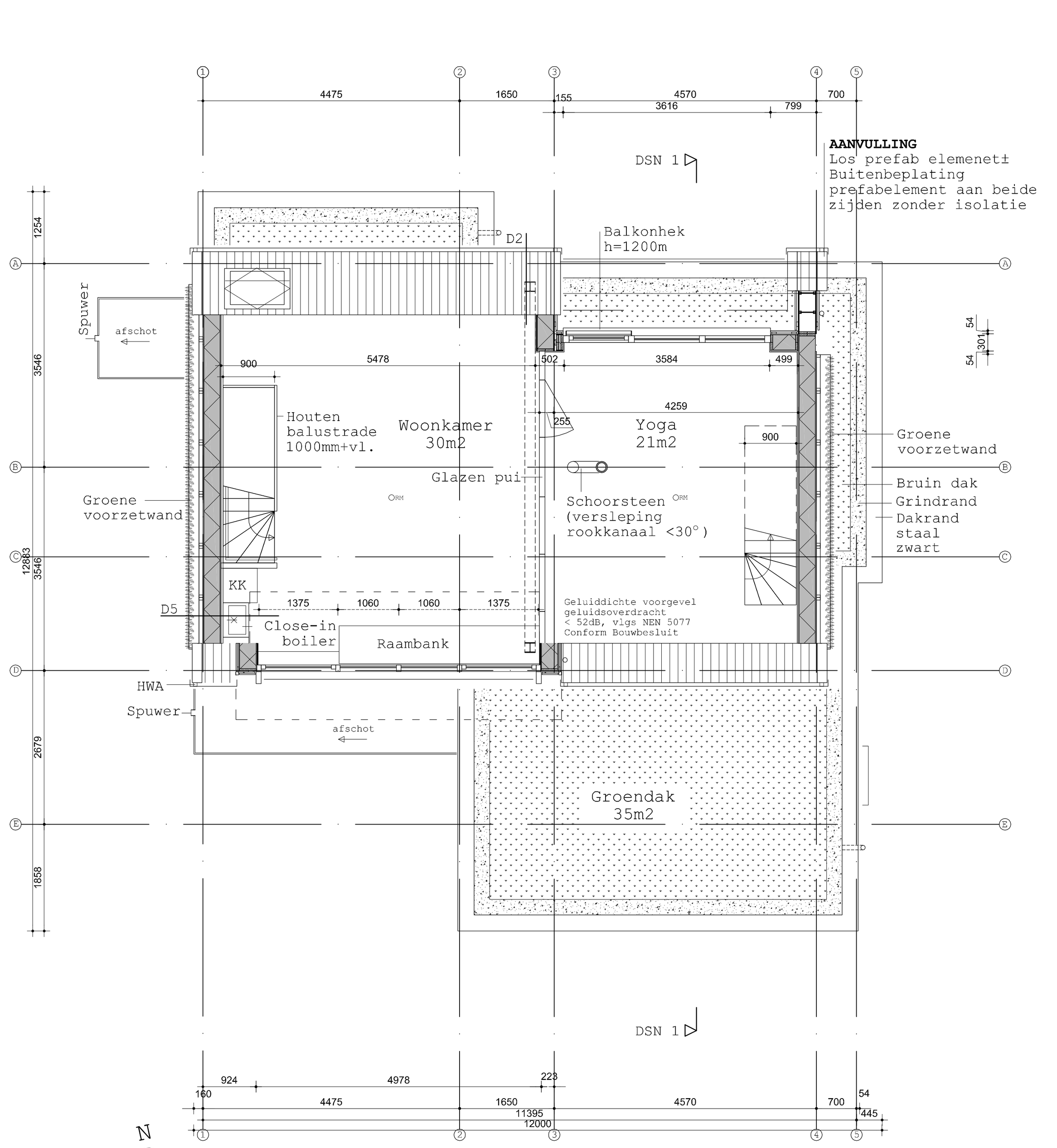

Eerste verdieping

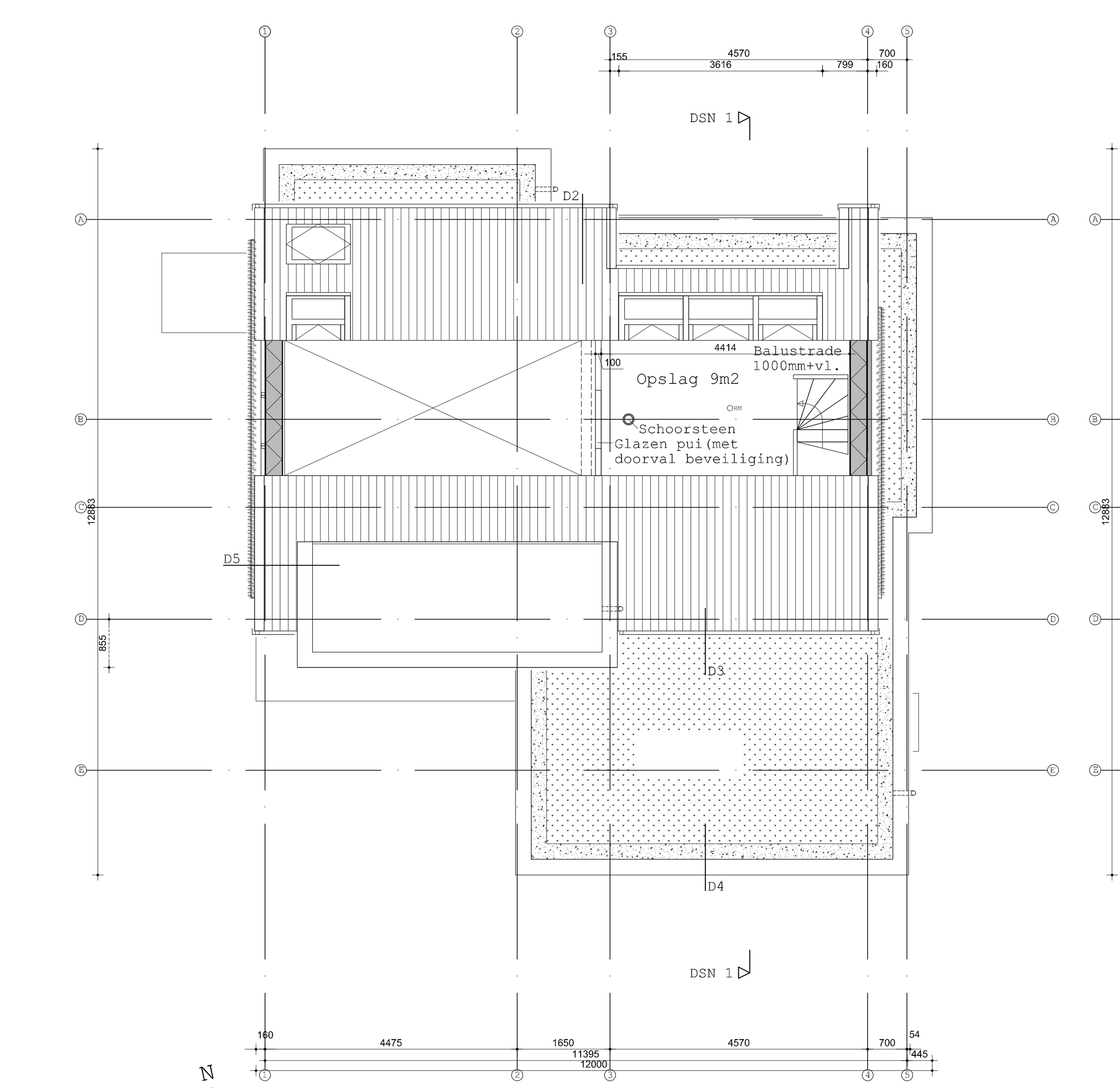

Tweede verdieping

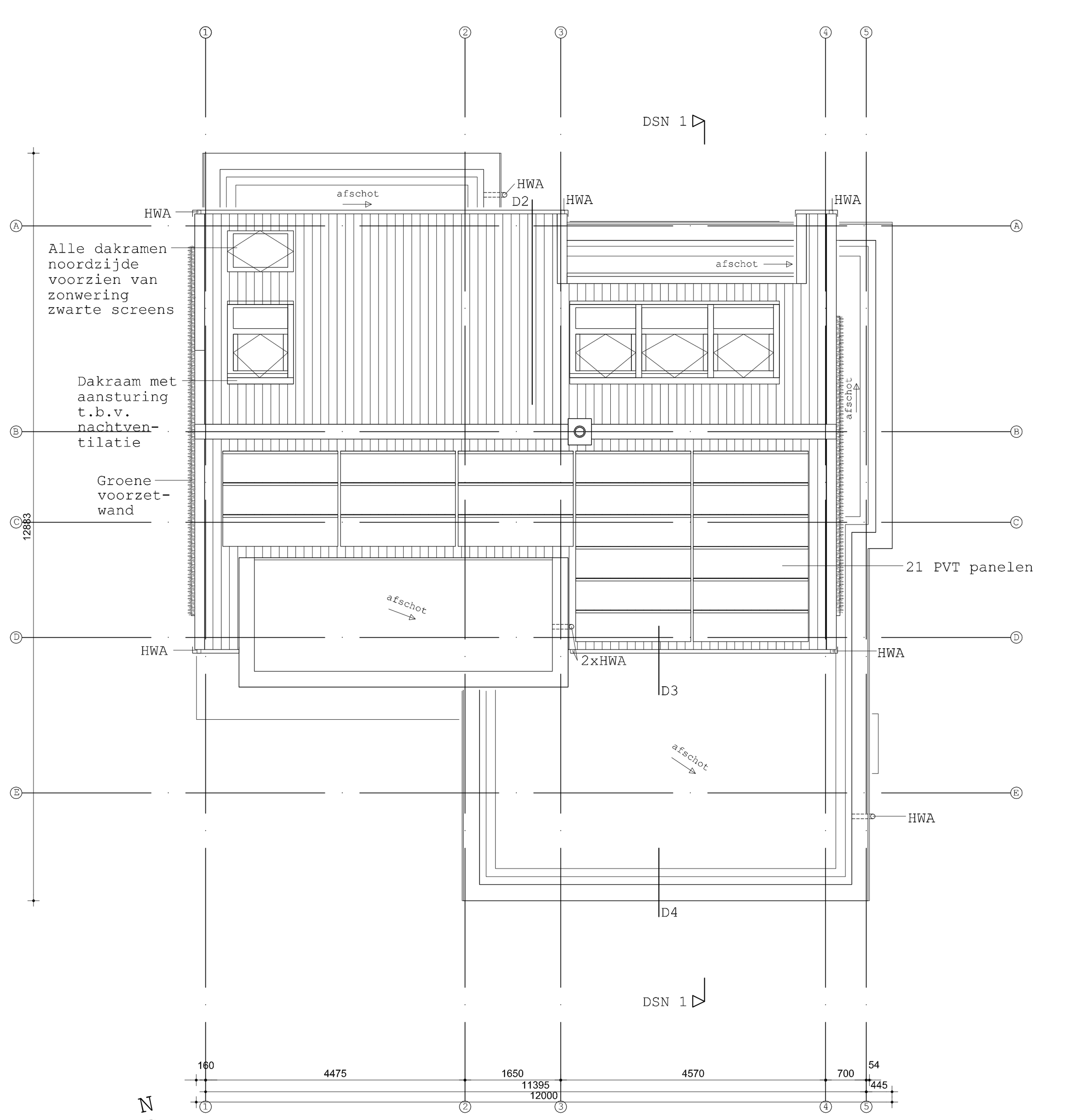

Dak aanzicht

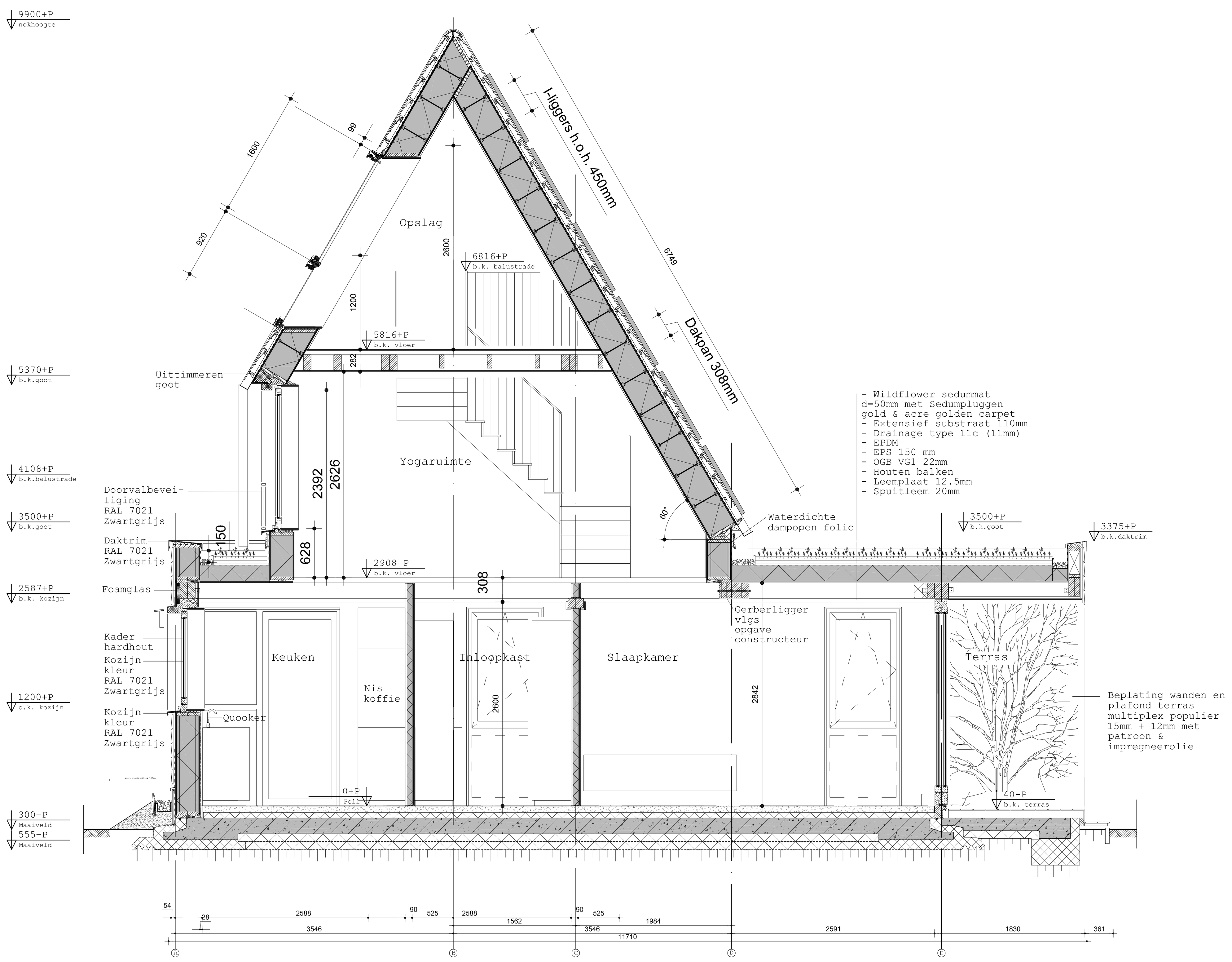

Doorsnede 1

RENVOOI

Prefab gevelelement en zijwangen dakkapel
RC 5,3 m2K/W
Zweedse rabatdelen 12-25x195mm, geschroefd
Thermisch verduurzaamd achterhout
Vochtkerende dampopen folie
Geisoleerd prefab gevelelement
- Houten plaat 16mm
- Isolatie met houten I-liggers 285mm
- OSB 3 zero 15mm
Binnenzijde leidingzone
- houtvezelisolaie 31mm
Fermacell 12,5mm
Leem 10mm

Prefab strobouw dakelement schuin dak RC 6,4 m2K/W
Elementdikte 316mm
Agepan 16mm buitenzijde
Houtvezelisolatie 285mm
OSB 3 ZERO 15mm binnenzijde
Staander Finnjoist 45x285mm (SLS)
h.o.h staanders 625mm

Opbouw plat dak RC 6,3 m2K/W
Vurenhouten balk
OSB 3 Zero 18mm
EPS 0,035W/m2K d=200mm
EPDM waterdichte wortelwerende folie
Geotextiel drainage type 11c
Substraat 110mm
Wildflower sedummat 50mm

Vloeropbouw Begane Grond RC 6,4m2K/W
Afwerkvloer 80mm
Harde isolatie 120m
Betonnen funderingsplaat 200mm
EPS vloerbekisting 129mm

Opbouw binnenwand technische ruimte en inloopkast
OSB 3 Zero 2x12,5mm
Stijl- en regelwerk 38x89mm h.o.h. 400mm
Houtvezelisolatie(volledige vulling)
OSB 3 Zero 2x12,5mm
(+ afwerking zichtzijde verblijfsruimte met leem of berkenmultiplex)

HWA platte daken PVC O 80mm
HWA hellend dakvlak open U-profiel 100x65x4

Alle constructies op de tekeningen zijn indicatief, de tekeningen en berekeningen van de constructeur en de bouwfysicus zijn bindend voor de uitvoering van dit werk.

Warmwaterinstallatie uitvoeren in leidingen van kunststof of roodkoper kwaliteit halfhard volgens NEN 2200 en NEN 2263. Koudwaterleidingen isoleren. Aanleg door erkend installateur.

Plaatsen afregelen en bedrijfsklaar opleveren van verwarmingsinstallatie, warmwater en ventilatiesysteem door erkend installateur. Idem voor de aanleg van het zonnepanelen systeem.

Let op! Kachel heeft toegang tot natuurlijke aanzuiging buitenlucht voor verbranding.

Kozijn hout Finti.
Schilderwerk uitvoeren vlgs. NPR 3672.
Houten frame kozijnen mahonie transparante afwerking
Op de bouw aangevoerde houten stelkozijnen zijn gewolmaniseerd of voorzien van grondverf, laagdikte minimaal 120 mu.
Balk- en kaphout zichtwerk in Europesch vuren, balkkoppen v.z.v. grondverf en kantjes breken.

Rookmelders:
RM - Niet-ioniserende rookmelder (gekoppeld vlgs. NEN 2555) op electriciteit.
Rookmelders voorzie van back-up batterij (verplicht vlgs. bouwbesluit)

Riolering:
Aansluiting op bestaand helofyten filter

Alle kozijnopeningen worden voorzien van horren

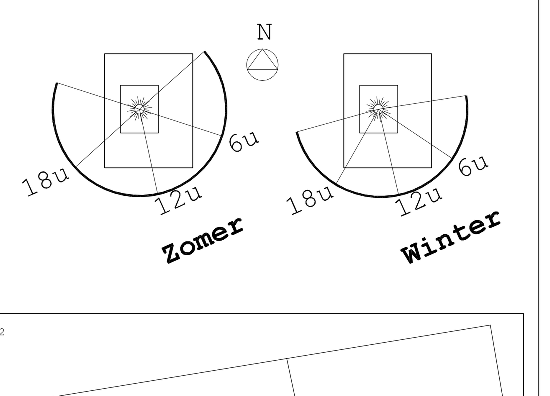

* de bouwconstructie voldoet aan;
- NEN 6700, Technische grondslagen voor bouwconstructies TGB 1990-Algemene basiseisen
- NEN 6702, Belastingen en vervormingem TGB 1990
- NEN 6707, Bevestigingen van dakbedekkingen. Eisen en bepalingsmethoden
- NEN 6710, Aluminiumconstructies TGB 1990
- NEN 6720, Technische grondslagen voor bouwconstructies TGB 1990, Voorschriften Beton Constructieve eisen en rekenmethoden (VBC 1990)
- NEN 6740, Geotechniek. TGB 1190 Basiseisen en belastingen
- NEN 6760, Houtconstructies TGB 1990
- NEN 6770, Staalconstructies TGB 1990
- NEN 6790, Steenconstructies TGB 1990
- NEN 1068, thermische solatie van gebouwen
- NEN 1087, ventilatie van gebouwen
- NPR 1088, ventilatie van woningen en woongebouwen
- NEN 2057, daglichtopeningen van gebouwen
- NEN 2580, oppervlakten en inhoud van gebouwen
- NEN 7120, energieprestatie van gebouwen
- NEN 8088-1, ventilatie en luchtdoorlatendheid van gebouwen
* Ramen, deuren, kozijnen en daarmee gelijk gestelde constructieonderdelen in een uitwendige scheidingsconstructie, die bepaald overeenkomstig de NEN 5087, bereikbaar zijn, moeten een inbraakwerendheid hebben van weerstandsklasse 2
* De opstap tpv de toegangsdeuren in de buitengevels bedraagt max. 20mm
* De tijdsduur welke een uiterste grenstoestand van een hoofddraagconstructie niet wordt overschreden,wordt bepaald vlgs NEN 6069, NEN 6071, NEN 6072 of NEN 6073
* Beperking van ontstaan van brand voldoet aan NEN 6063

* Het dak van een gebruiksfunctie is bepaald volgs NEN 063, niet brandbaar
* WBDBO volgens NEN 6068
* De rookdichtheid wordt bepaald volgens NEN 6066
* De afvoer van rook voldoet aan het gestelde in NEN 2757
* Materiaal, toegepast tbv. of in nabijheid van een stookplaats van een gebruiksfunctie is bepaald vlgs NEN 6064, onbrandbaar
* De luchtverversing wordt bepaald vlgs NEN 1087 en het gestelde in het bouwbesluit
Mechanische afzuiging met natuulijke toevoer
- Duco Focus System met afz. afvoer slaapkamers
- CO2 sensoren per verblijfsruimte
- Zelfregelende ventilatieroosters ∆p<1PA
* De karakteristieke geluidwering van een uitwendige scheidingsconstructie wordt bepaald vlgs NEN 5077 en voldoet aan het gestelde in het bouwbesluit
* Wanden van de technische ruimte en de inloopkast voldoen aan NEN 5077 geluidsoverdracht < 32dB
* De meterruimte voldoet aan NEN 2768, afmeting 31x75x120
*In de woning is en aansluiting voor water, electra, PTT en CAI
* Afvoer van afvalwater, fecalien en hemelwater voldoet aan NEN 3215
* In de uitwendige scheidingconstructie bevinden zich geen onafsluitbare openingen breder dan 10mm, anders dan een uitmonding van een verticaal kanaal
* Toetreding van daglicht wordt bepaald vlgs NEN 2057
* Rc waarden van de uitwendige scheidingsconstructies van een verblijfsgebied, een toilet of badruimte >=6.0m2.K/W, vlgs NEN 1069

* Alle buitenbeglazing HR++ glas met een U-waarde van 1,5 W/m2.K en ZTA=0,4
* Aansluiting van drinkwater en de warmwatervoorziening voldoet an het gestelde in afd. 3.18 en 3.19 van het bouwbesluit
* Wering van vocht van binnen en buiten voldoet aan NEN 2778 en NEN 2690
* De sheidingsconstructie van een toilet- of badruimte, heeft aan een zijde die grenst aan die ruimte, tot 1,2m boven de vloer van die ruimte een volgens NEN 2778 bepaalde wateropname die gemiddeld niet groter is dan 0,01kg/(m2.s½)
* De vrije doorgang binnen de woning op alle verdiepingen is minimaal 85x 210cm
* De woning wordt voorzien van niet ioniserende rookmelders vlgs NEN 2555, op het lichnet geschakeld

AFWERKSTAAT

Buitengevel (voor/achter)	Houten rabatdelen	Zwart
Buitengevel (beide zijdes)	Groen/beplanting	
Gevels terrassen	Beplating met natuurlijk patroon	Hout
Plint	Cementgebonden houtvezel plaat	Grijs
Gevelkozijnen/ramen	Verduurz. naaldhout	Zwart
Kaders voor kozijnen	Hardhout	Hout
Voordeur	Hardhout	Hout
Waterslagen/trimmen	Aluminium	Zwart
Hellend dak	Dakpannen/vlak	Antraciet
Boeiboord	Multiplex	Zwart
Plat dak	Sedum	

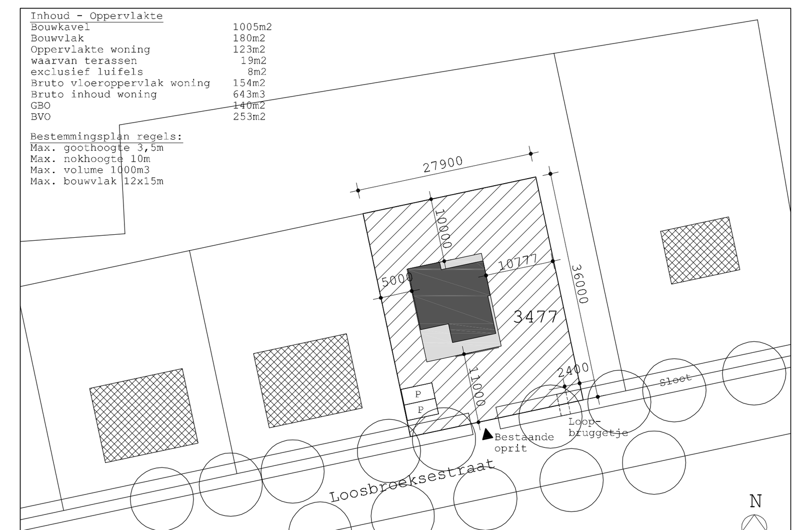

Situatie

Alle constructies op de tekeningen zijn indicatief, de tekeningen en berekeningen van de constructeur en ook van de bouwfysicus zijn bindend voor de uitvoering van dit werk.
Alle maten dienen in het werk door de hoofdaannemer gecontroleerd te worden.

Opdrachtgever:	Project:	Werknummer:	Schaal:	Formaat:	Fase:	Status:	Tekeningnummer:
Gertjan & Lydia Loosbroeksestraat 1d 5384 SV Heesch	Woonhuis Heesch - Vita Pura Onderdeel: Gevels, Plattegronden & Situatie	Prive	1:500 & 1:100 & 1:50		Omgevingsvergunning	Definitief	P.01

FRAAI
Loosbroeksestraat 1d
5384SV Heesch
www.FRAAI-architecten.com
+ 31 (06)48490050
Info@FRAAI-architecten.com

Getekend: 21-08-2021
20-06-2021
GEWIJZIGD_B
GEWIJZIGD_C